Magnescale

SPEED × PRECISION

Ethernetベースの
オープンネットワーク対応モデル登場

MG80-NE/EI/PN

現在値に加えて判定値(最大値、最小値、P-P値、しきい値)や
軸演算を400μsで高速演算処理。
タクトタイムの低減やダイナミック計測にも最適です。

Ethernet　EtherNet/IP　PROFI NET

株式会社マグネスケール

主な仕様

メインモジュール	MG80-NE	MG80-EI	MG80-PN
通信プロトコル	Ethernet (TCP/TP) 100BASE-TX	EtherNet/IP	PROFINET
機能	入力分解能設定(0.1～10μm) / 原点入力 / リセット / プリセット / マスタープリセット / 各軸の現在値、最大値、最小値、P-P値出力 / 演算機能(2軸加減算)/ コンパレータ機能(2段または4段を8組まで設定可能)		
伝送速度	100 Mbit/s		
カウンタモジュール 連結最大数	1ユニット16台 (MG80-NE+MG80-CM x16) リンク接続を使用し最大64台	1ユニット16台 (MG80-EI/PN+MG80-CM x16) IPアドレスの設定で技術的には255ユニットまで増設が可能	
取付方法	DIN35mmレール		
電源電圧	DC10.8～26.4V		
消費電力	2.4W以下		
最大ケーブル長*	20m (CAT5eシールドタイプLANケーブルを推奨)		

* 通信ケーブルはお客様でご用意ください

カウンタモジュール	MG80-CM
消費電力	2.0W以下 (測長ユニット含まず)
対応測長ユニット	DKシリーズ、DTシリーズ (MT経由)
アラーム	カウンタ応答周波数超過、測長ユニット未接続、断線

I/Oモジュール*	LZ80-K1/LZ80-K2
消費電力	2.0W以下
I/O	9極コネクタ × 2 フォトカプラ絶縁 入力8、出力8 LZ80-K1: 電流シンクタイプ LZ80-K2: 電流ソースタイプ

* MG80-NEでは使用できません。

構成図

MG80-NE

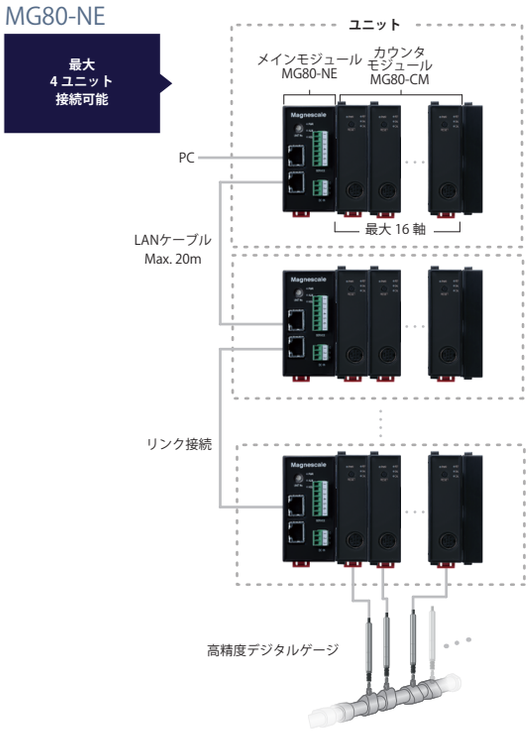

MG80-EI/PN

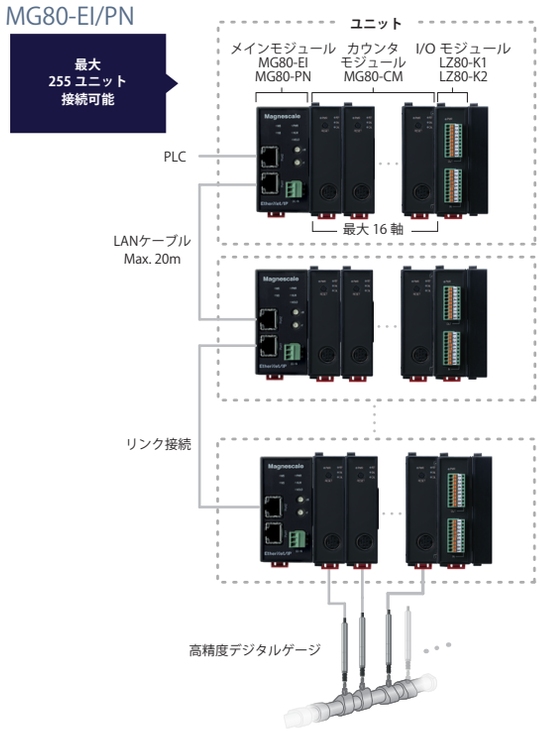

外形寸法図

MG80-NE

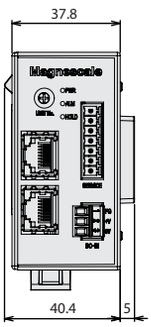

MG80-EI/PN

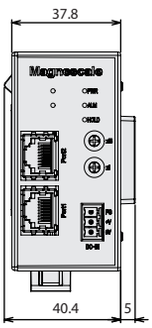

MG80-NE/EI/PN

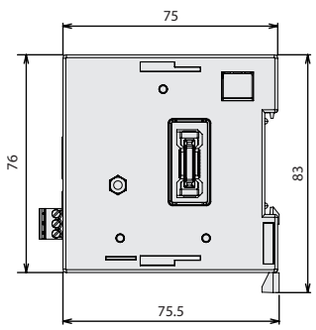

MG80-CM

LZ80-K

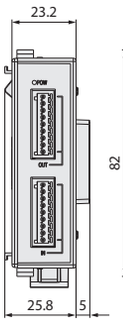

MG80-CM/LZ80-K

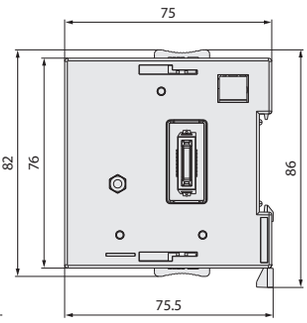

終端モジュール

⚠ 安全に関するご注意:製品を安全にお使いいただくため、ご使用の前に必ず「取扱説明書」をよくお読みください。 ●記載内容は予告なしに変更する場合があります。

株式会社マグネスケール

特販1課・特販2課 ：〒135-0051 東京都江東区枝川3-1-4 TEL.03-6632-7923 FAX.03-6632-7928
東 京 営 業 所 ：〒135-0051 東京都江東区枝川3-1-4 TEL.03-6632-7922 FAX.03-6632-7928
名 古 屋 営 業 所 ：〒450-0002 愛知県名古屋市中村区名駅2-35-16 TEL.052-587-1823 FAX.052-587-1848
大 阪 営 業 所 ：〒532-0011 大阪府大阪市淀川区西中島2-14-6 TEL.06-6305-3101 FAX.06-6304-6586
サービス・パーツ部 ：〒259-1146 神奈川県伊勢原市鈴川4 5 TEL.0463-92-2132 FAX.0463-92-3090

http://www.magnescale.com

MAGNESCALE、マグネスケールは株式会社マグネスケールの登録商標です。

MG80-NE/EI/PN-JA01(03)M M.2010.

本カタログの記載内容：2020年10月現在