Magnescale

SPEED × PRECISION

Inkrementeller Magnescale Schlankes Modell

SR24

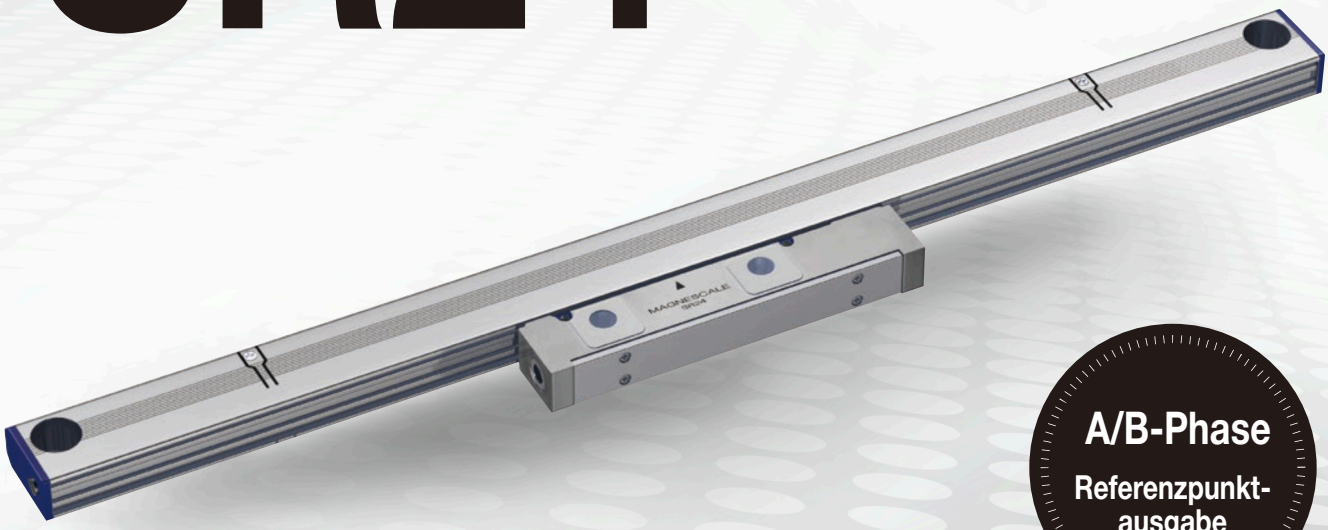

A/B-Phase
Referenzpunkt-ausgabe

Das schlanke Profil erlaubt Installationen in beengten Bereichen.
Robustes, flaches Design.

Das magnetische Prinzip und die abgeschirmte Bauweise erlaubt eine Nutzung in den rauesten Umgebungen wie Öl, Staub und Kondensation.

Magnescale Co., Ltd.

Spezifikationen

Modellname	SR24
Effektive Länge (L)	70 bis 2.040mm
Thermische Ausdehnung	12 ± 1 x 10^{-6}/°C
Ausgangssignal	A/B/Referenzpunkt Leitungstreibersignal, konform mit EIA-422
Minimale Phasendifferenzzeit	Wählbar aus 50/100/150/200/250/300/400/500/650/1.000/1.250/2.500/3.000ns (wird bei Bestellung festgelegt)
Genauigkeit (bei 20°C)	(3+3L/1.000)µm p-p oder (5+5L/1.000)µm p-p L: Messlänge (mm)
Auflösung	Wählbar aus 0,05/0,1/0,5/1µm (wird bei Werksversand eingestellt)
Referenzpunktposition	Mitte, Mehrpunkt (40mm Höhe), durch Anwender gewählter Punkt (1mm Höhe)
Versorgungsspannung	4,75V bis 5,25V DC (am Kabelanschussende)
Stromaufnahme	250mA (mit 5V Regleranschluss)
Einschaltstrom	2A oder weniger (wenn die Anstiegszeit der Stromversorgung 10 ms beträgt)
Maximale Ansprechgeschwindigkeit	50m/min (Auflösung: 0,1µm, Minimale Phasendifferenz: bei 50ns)
Vibrationsresistenz	150m/s² (50Hz bis 3.000Hz)
Schockresistenz	350m/s² (11ms)
Schutzart	IP54 (Luftspülung nicht enthalten), IP65 (Luftspülung enthalten)
Stromversorgungsschutz	Bei Fehlern wie verpolter Stromversorgung oder Überspannung wird die interne Sicherung unterbrochen, um die Stromversorgung und Verkabelung zu schützen.
Produktsicherheit	FCC Part15 Subpart B Class A ICES-003 Class A Digital Device EN/BS 61000-6-2, EN/BS 61000-6-4
Produktumfeld	EN/BS 63000
Betriebstemperatur	0 bis +50°C
Lagerungstemperatur	-20 bis +55°C
Gewicht	Ca. 0,39kg + 1,53kg/m oder weniger
Schiebewiderstand des Schlittens	1N oder weniger
Kompatibles Kabel (ohne Relaisstecker) Maximale Kabellänge	CH23-***NV 13m
Kompatibles Kabel (mit Relaisstecker) Maximale Kabellänge	CH23-***NVU + CH23-***NPZW 30m

Modellname

SR24 - □ □ □ □ □ □ □ □ □

Effektive Länge (cm)

Genauigkeitsgrad
S: 3+3L/1.000µm p-p
A: 5+5L/1.000µm p-p

Referenzpunkt
X: Mitte der effektiven Länge
Y: Mehrpunkt

Beliebige Position kann angegeben werden

Auflösung und Polatirät:

Auflösung (µm)	Polarität +	Polarität -
0,05	B	G
0,1	C	H
0,5	D	J
1,0	E	K

Phasendifferenz:

Phase (ns)	
50	A
100	B
150	C
200	D
250	E
300	F
400	G
500	H
650	J
1.000	K
1.250	L
2.500	M
3.000	N

Abmessungen

SR24 (Kabelausgang rechts)

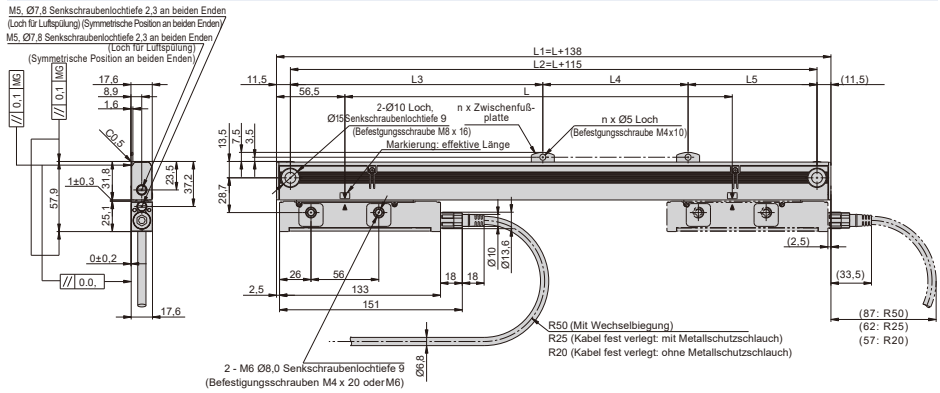

SR24 (Kabelausgang links)

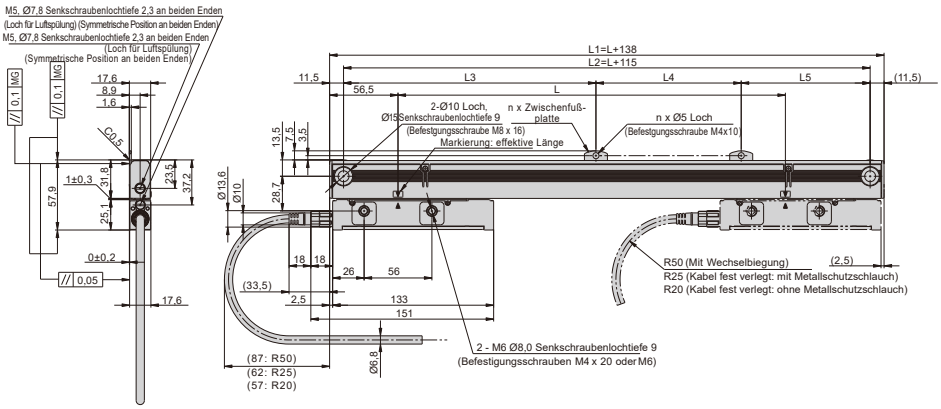

Einheit: mm

L	L1	L2	L3	L4	L5	n
70	208	185	-	-	-	0
120	258	235	-	-	-	0
170	308	285	-	-	-	0
220	358	335	-	-	-	0
270	408	385	-	-	-	0
320	458	435	-	-	-	0
370	508	485	-	-	-	0
420	558	535	-	-	-	0
470	608	585	-	-	-	0
520	658	635	-	-	-	0
570	708	685	-	-	-	0
620	758	735	-	-	-	0
670	808	785	392,5	-	392,5	1
720	858	835	417,5	-	417,5	1
770	908	885	442,5	-	442,5	1
820	958	935	467,5	-	467,5	1
920	1.058	1.035	517,5	-	517,5	1
1.020	1.158	1.135	567,5	-	567,5	1
1.140	1.278	1.255	627,5	-	627,5	1
1.240	1.378	1.355	677,5	-	677,5	1
1.340	1.478	1.455	727,5	-	727,5	1
1.440	1.578	1.555	520	520	515	2
1.540	1.678	1.655	550	550	555	2
1.640	1.778	1.755	585	585	585	2
1.740	1.878	1.855	620	620	615	2
1.840	1.978	1.955	650	650	655	2
2.040	2.178	2.155	720	720	715	2

*L: Effektive Länge
*MG: Maschinenführung (machine guide)
*Zwischenfußplatte: Eine Befestigungsstelle bei L ≥ 670mm, zweiBefestigungsstellen bei L ≥ 1.440mm

⚠ Sicherheitshinweis: Bitte lesen Sie vor Inbetriebnahme des Produktes die Bedienungsanleitung sorgfältig durch.

Magnescale Co., Ltd.

International Sales Department	3-1-4 Edagawa, Koto-ku, Tokyo 135-0051, Japan	TEL.+81(0)3-6632-7924
Magnescale Americas Inc.	1 Technology Drive, Suite F217, Irvine, CA 92618, USA	TEL.+1(949)727-4017
Magnescale Europe GmbH	Antoniusstrasse 14, 73249 Wernau, Germany	TEL.+49(0)7153-934-291
Customer support department	45 Suzukawa, Isehara-shi, Kanagawa 259-1146, Japan	TEL.+81(0)463-92-2132

www.magnescale.com
www.magnescale.com/de/contact/

Der Inhalt dieses Katalogs entspricht dem Stand: September 2024 - European Version

Magnescale behält es sich vor, Produktspezifikationen ohne vorherige Ankündigung zu ändern.