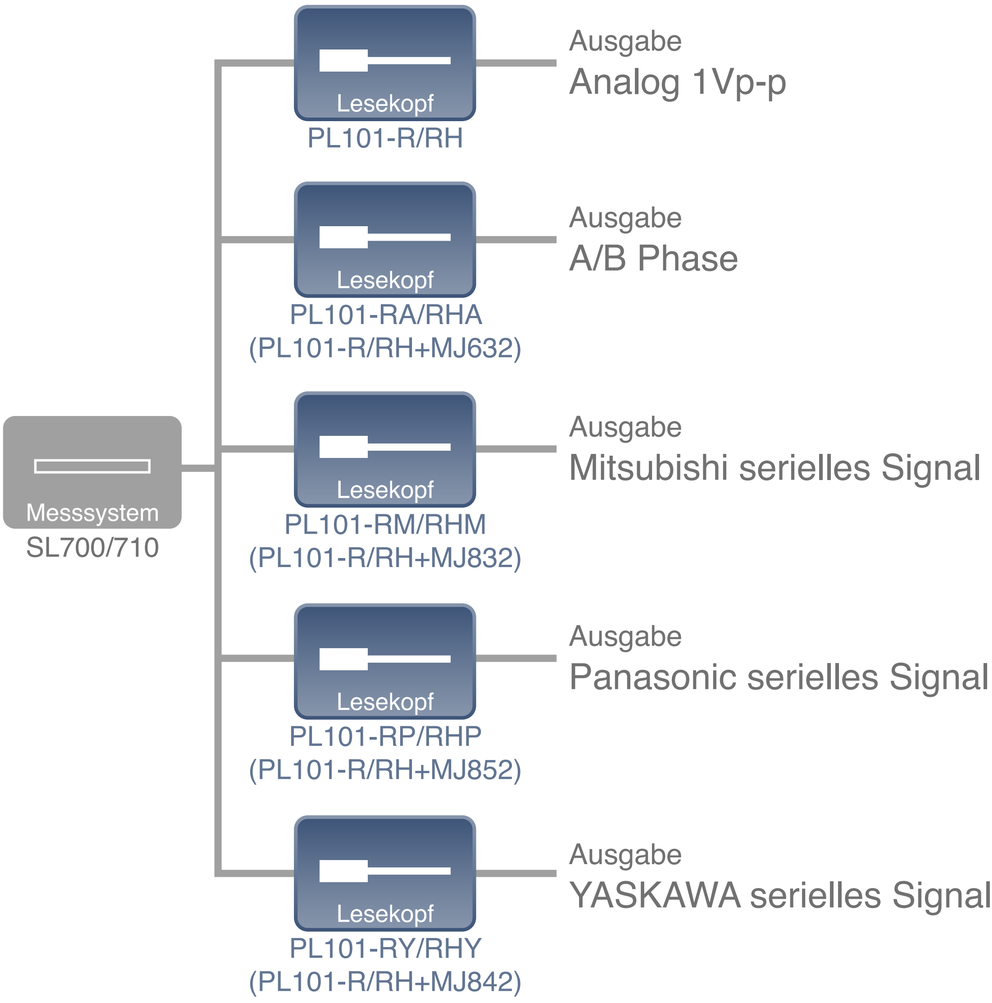
Messsystem
SL700/710
Lesekopf
PL101-R/RH
Ausgabe
Analog 1Vp-p
Lesekopf
PL101-RA/RHA
(PL101-R/RH+MJ632)
Ausgabe
A/B Phase
Lesekopf
PL101-RM/RHM
(PL101-R/RH+MJ832)
Ausgabe
Mitsubishi serielles Signal
Lesekopf
PL101-RP/RHP
(PL101-R/RH+MJ852)
Ausgabe
Panasonic serielles Signal
Lesekopf
PL101-RY/RHY
(PL101-R/RH+MJ842)
Ausgabe
YASKAWA serielles Signal

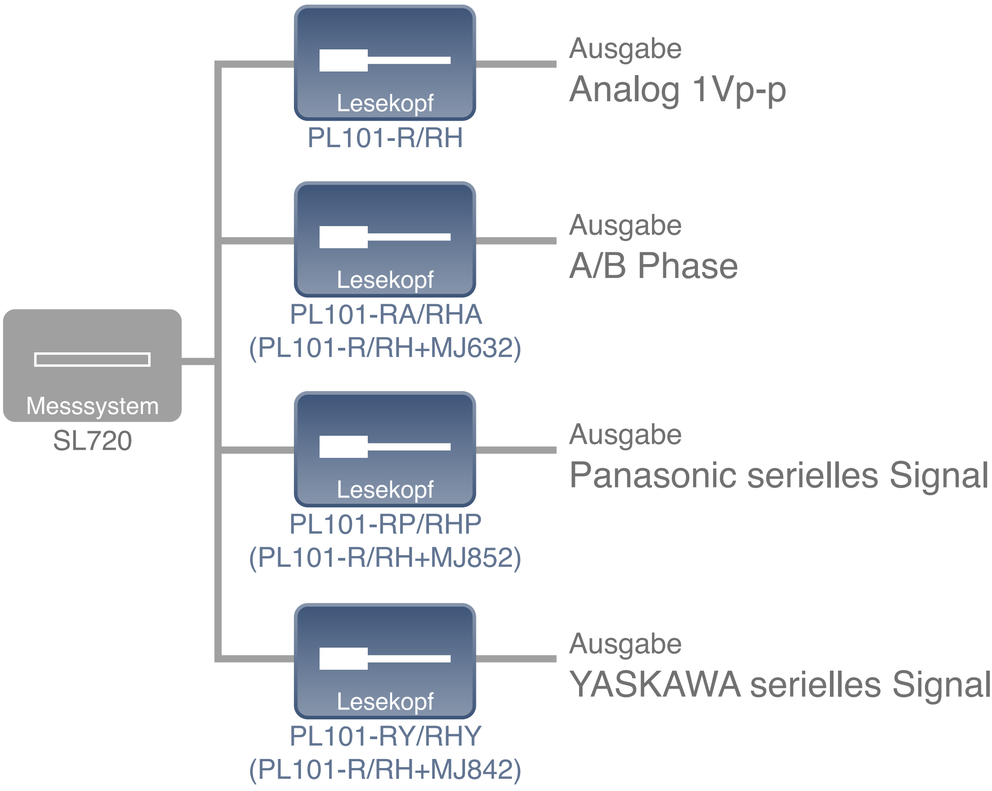
Messsystem
SL720
Lesekopf
PL101-R/RH
Ausgabe
Analog 1Vp-p
Lesekopf
PL101-RA/RHA
(PL101-R/RH+MJ632)
Ausgabe
A/B Phase
Lesekopf
PL101-RP/RHP
(PL101-R/RH+MJ852)
Ausgabe
Panasonic serielles Signal
Lesekopf
PL101-RY/RHY
(PL101-R/RH+MJ842)
Ausgabe
YASKAWA serielles Signal

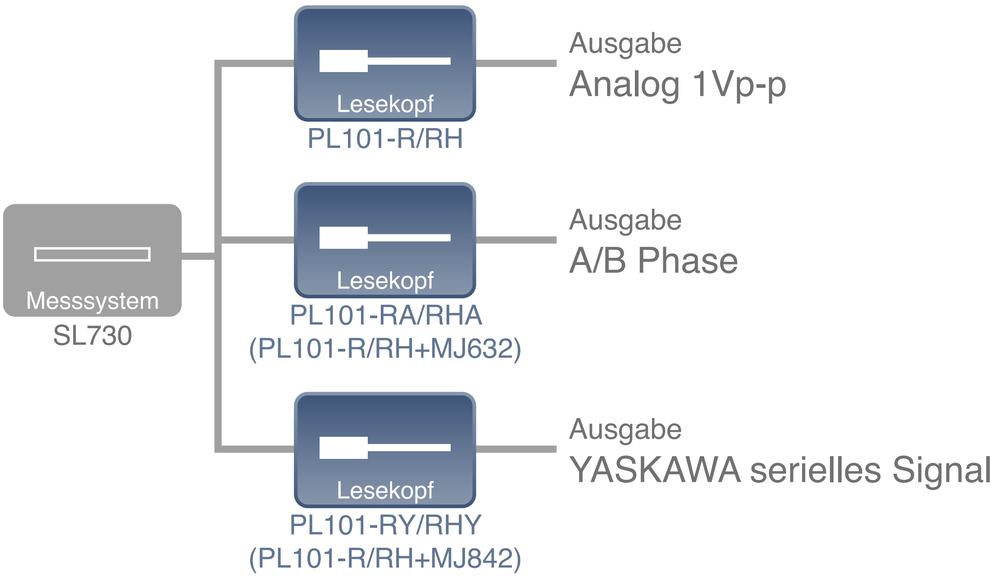
Messsystem
SL730
Lesekopf
PL101-R/RH
Ausgabe
Analog 1Vp-p
Lesekopf
PL101-RA/RHA
(PL101-R/RH+MJ632)
Ausgabe
A/B Phase
Lesekopf
PL101-RY/RHY
(PL101-R/RH+MJ842)
Ausgabe
YASKAWA serielles Signal